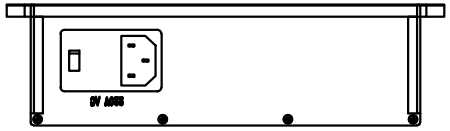

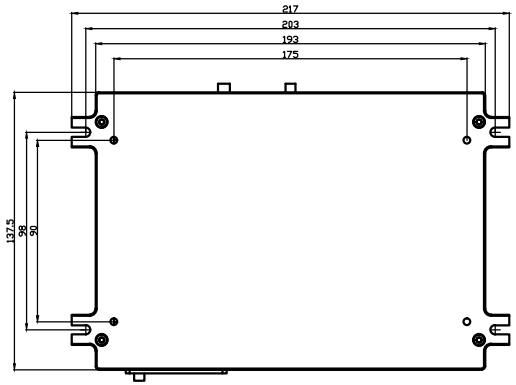

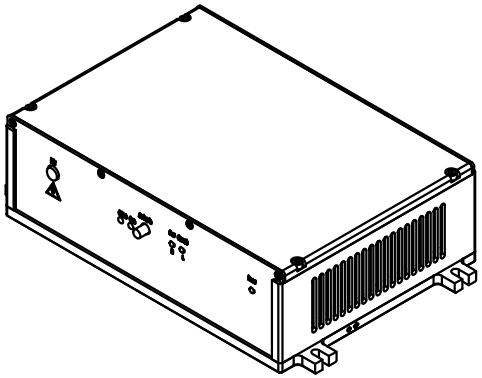

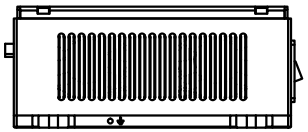

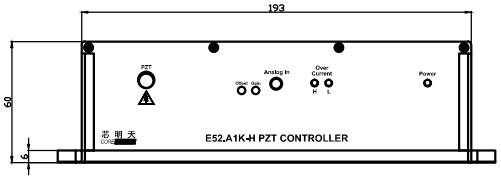

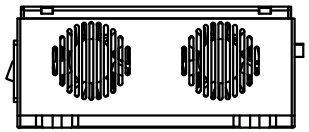

名　称	E52控制器尺寸图
型　号	E52.A1K-H
版　本	
日　期	20250704

芯明天 COREMORROW